产品数据表

产品编号:OVLP-00360

高性能对数周期天线 OVLP-00360

OVLP00360 是一款高性能对数周期天线,专为发射测量和抗扰度测试而设计,工作频率范围为 30 MHz 至 6000 MHz。

这种设计有助于缩短测量时间,因为用户无需在测量过程中更换天线。OVLP00360 具有 E 面和 H 面辐射方向图的对称性以及良好的匹配（VSWR），因此也常用于需要 10V/m 或更高场强的 EMS 测量中。

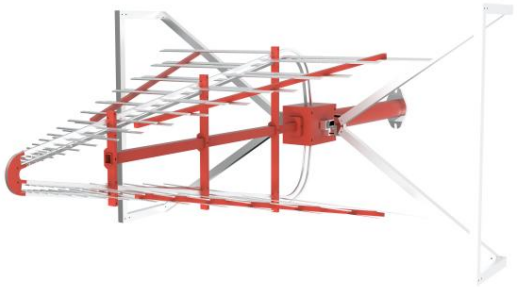

该型号天线融合了双锥形天线和对数周期天线的特点。通常,天线的V形部分能够有效提升增益,并实现近乎旋转对称的辐射方向图。它结构紧凑、重量轻,易于搬运和安装;同时,其高增益和低天线系数也是提升天线性能的关键优势。

特征

- 带宽范围从 30MHz 到 6GHz。
- 200MHz以上频率增益高达8dBi。
- 包含 533 个点的详细校准数据。
- 设计紧凑而坚固。
- 平均故障间隔时间超过 20 万小时。

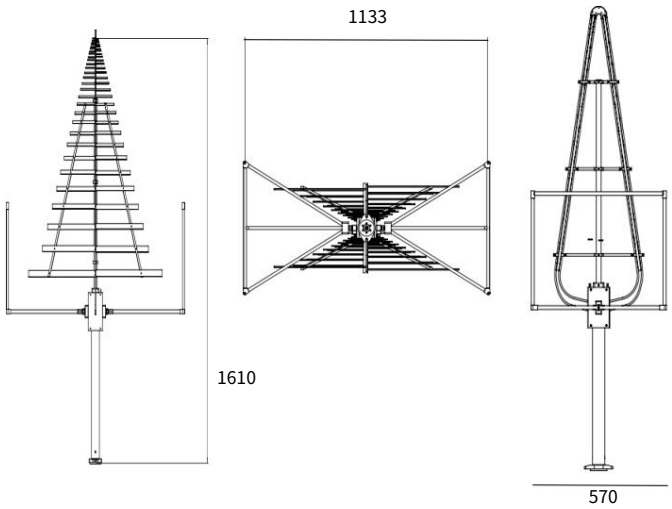

应用程序

- 卫星通信。
- EMC测量。
- 定向无线电通信。

分类

频率 极化 交叉极化 平均故障间隔时间 标称阻抗工作温度范围-40 至 +40°C 增益 (dBi) 8.5 dBi (典型值)	30MHz-6GHz 线性 < –25 dB（典型值） > 100000 小时 50 Ω
VSWR < 2（典型值）	
最大输入功率（瓦）	225 WN
接器尺寸（米）	母头射频连
	0.57*1.43*1.65
重量（公斤）	5

